	5 Gradini/ Steps	6 Gradini/ Steps	8 Gradini/ Steps
A (mm)	1120	1310	1850
B (mm)	500	600	410
C (mm)	20	20	240
H (mm)	180	180	190
L (mm)	1530	1700	2600
N (mm)	1060	1230	1720
W (mm)	750	850	610
Peso / Weight (Kg)	80	100	118

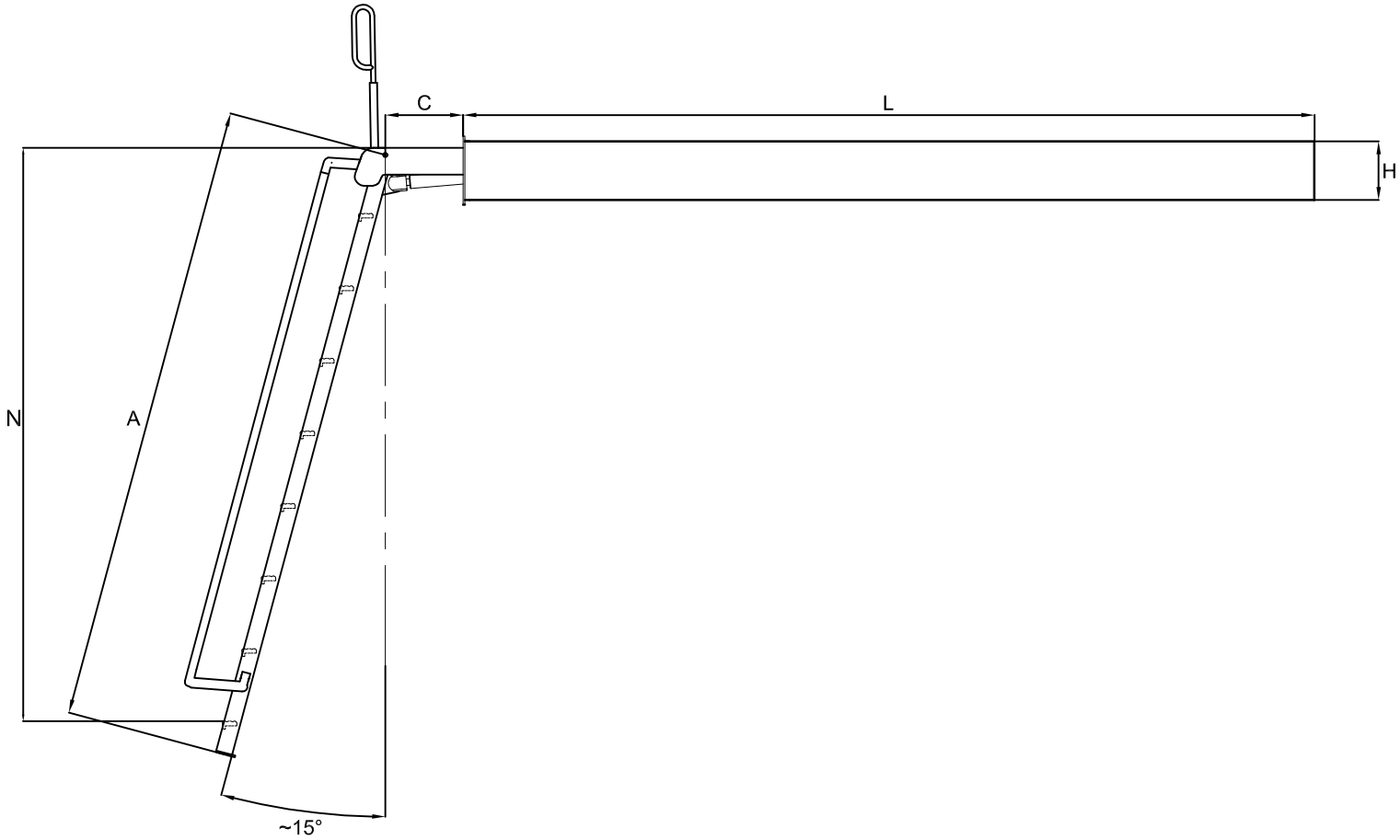

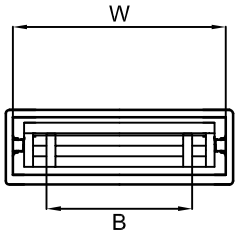

besenzoni ITALY

Codice / Code

SI 408

Scala bagno
Bathing ladder

Questo disegno è di proprietà della Besenzoni S.p.a. A norma di legge è vietato l'uso o cessione a terzi senza specifica approvazione scritta della Besenzoni S.p.a.
This drawing remains the property of Besenzoni S.p.a. and should not be used or passed on to a third party under any circumstance without the written permission of Besenzoni S.p.a.